TRUFFLE

Tapis d'enrobage de truffles au chocolat

Bande de recouvrement en deux parties. Débourbage mécanique par vibration. Trémie de revêtement à double couche. Base de support rotative synchronisée avec la bande de revêtement.

Plaque de distribution rotative de 800 mm de diamètre, vitesse de 3 tr/min, embrayage de sécurité sur l'arbre lent.

FICHE TECHNIQUE

Charactéristiques mécaniques	
Dimensions hors tout	[mm] (LxWxH) 1850x1050x1470
Poids à vide	[kg] 60
Matériel en contact avec les aliments	inox AISI 304 L - Alluminio
Joints	PTFE
Nb de roues pivotantes	4+3
Caractéristiques électriques	
Puissance totale installée	[kW] 0,5
Tension d'alimentation	[VAC] 220
Nombre de phases	1
Fréquence	[Hz] 50 / 60
Tension auxiliaire	-
Degré de protection de l'enveloppe	-
Type de connexion : prise industrielle	16A - 3 pôles
Caractéristiques du processus	
Vitesse maximale du tapis	[cm/min] 100
Production horaire	-

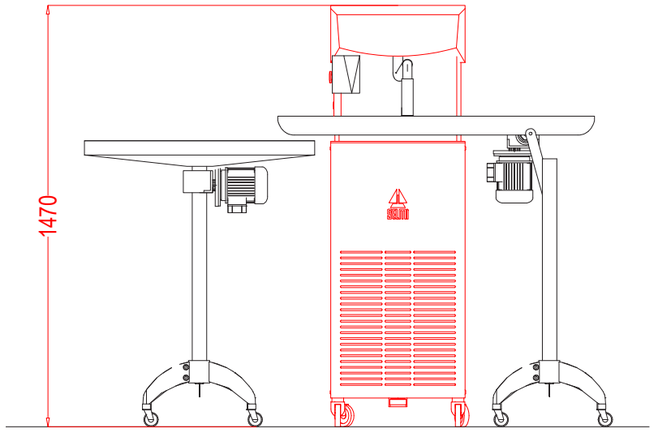

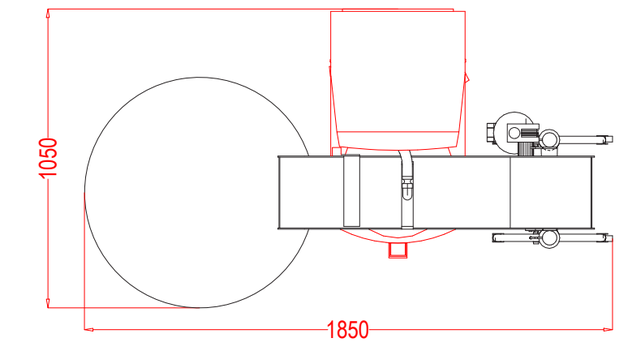

SELMI chocolate machinery

www.selmi-group.it
info@selmi-group.it

Tel: +39 0172 479 273
Fax: +39 0172 477 814

Via Langhe 25,
12042 Pollenzo (CN)

* optionnelle
Ces données peuvent évoluer en fonction des conditions d'installation demandées en phase contractuelle. Pour les données correctes, se référer à la plaque située à l'intérieur du panneau électrique.